Kabelgivare för ytmätning med fjädrande infästning

Användningsområde

Ytgivare för temperaturmätning på rörledningar, lagringstankar eller andra applikationer där direktkontakt med mediet inte önskas eller är nödvändigt. Givaren har en liten formfaktor och är utformad för att placeras under isolering men kan även placeras i öppen miljö.

Armatur

Givaren är 60 x 30 x 20 mm och gjord av PTFE-plast och skyddsröret av EN 1.4404. När givaren är fastspänd isolerar PTFE-plasten mätelementet från den omgivande miljön.

Mätelement

Givaren är utrustad med en fjäderbelastad mätspets vilket garanterar kontakt med mätytan vid alla tillfällen. Spetsen är Ø6 mm och kan på begäran tillverkas i silver för en snabbare svarstid. TRA-G30 har ett Pt100 element.

Processtemperatur -50...+200 °C

Kapslingsklass IP 65

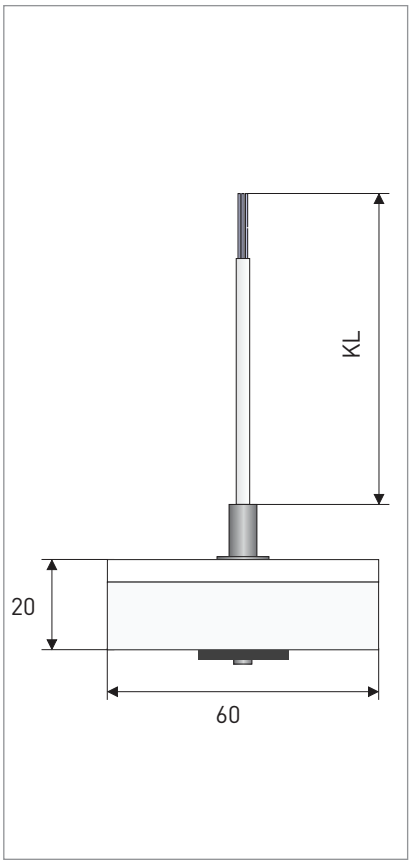

Dimensioner i mm

Beställningskod för TRA-G30 med standardinställningar

V	T	E	3	0	3	0	A	3	2	5	5	0	0	0	A	0	0	0	0	0	0	0	0	0	0	0	0
							3	4				8															

Detta är ett urval av de valmöjligheter som finns för denna givare. För komplett beställningskod se sidan 114.

3. KABEL

A	PVC-kabel
B	Silikon-kabel
C	Teflon-kabel

4. MÄTINSATS

2	1x Pt100	3-tråd
3	1x Pt100	4-tråd

8. PROCESSANSLUTNING

0	Utan
A	2x Rostfritt band med bandlås

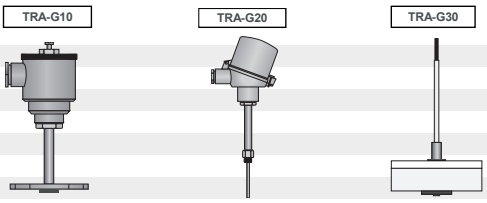

VTE3 0

1. Typ

		version
1*	TRA-G 10	ytgivare med halsrör
2	TRA-G 20	ytgivare för dubbla väggar
3	TRA-G 30	ytgivare med liten formfaktor

2. Godkännande

0* Utan

3. Kopplingshuvud

				typ
0	Utan			
1*	BA		Alu, M20 x 1.5, IP 65	(10)
4	BGK	skruvlock	Alu, M20 x 1.5, IP 67	(20)
5	BUZ-H	lock med skruv	Alu, M20 x 1.5, IP 65	(10, 20)
8	BVA	skruvlock	VA, M20 x 1.5, IP 65	(10)

Kabel

		typ
A	PVC kabel	(30)
B	Silikon kabel	(30)
C	Teflon kabel	(30)

4. Mätinsats / givare

0	Utan		
2	1x Pt100	3-tråd, tunnfilm	(10-30)
3*	1x Pt100	4-tråd, tunnfilm	(10-30)

5. Mätinsats / toleransklass

2	Klass A	Mi, TF	-50...+300°C

6. Material

		typ
3	1.4404	(10, 20)
5	Teflon	(30)

7. Diameter mätinsats

		typ
0	Utan	
1	4.5 mm	(20)
2	6.0 mm	(10, 30)

8. Processanslutning

		typ
0	Utan	
1*	1/8" NPT	(10, 20)
A	2x Rostfritt band med bandlås	(30)

10. Insticklängd

		typ
0*	Utan	(10, 30)
1	50 mm	(20)
2	65 mm	(20)
3	85 mm	(20)
4	110 mm	(20)
5	140 mm	(20)

11. Halsrör / Kabellängd

		typ
1*	50 mm	(10)
2	100 mm	(10-20)
3	150 mm	(10)
4	200 mm	(10)
A	0.5 m	(30)
B	1.0 m	(30)
C	2.0 m	(30)
D	5.0 m	(30)
E	10.0 m	(30)
Z	Kundanpassad	

12. Typ av anslutning / huvudmonterad signalomvandlare

0	Med fria trådar för montering av signalomvandlare		
1	Standardutförande med keramisk kopplingsplint		
2	Med huvudmonterad signalomvandlare APAQ-H	analog	[Ex]
3	Med huvudmonterad signalomvandlare APAQ-3HPT	analog, 0-10V, endast Pt100	
4	Med huvudmonterad signalomvandlare IPAQ C202	digital, programmerbar	[Ex]
6	Med huvudmonterad signalomvandlare MinIPAQ-HLP	digital, programmerbar	
A	Med huvudmonterad signalomvandlare IPAQ-Hplus	digital, exakt	
D	Med huvudmonterad signalomvandlare MESO-H	digital, HART	[Ex]
E	Med huvudmonterad signalomvandlare IPAQ C520	digital, HART / SIL2	[Ex]
L*	Med huvudmonterad signalomvandlare IPAQ C330	digital, standard	[Ex]
M	Med huvudmonterad signalomvandlare IPAQ C530	digital, HART	[Ex]

13. Typ av anslutning / skenmonterad signalomvandlare

0*	Utan		
1	Med skenmonterad signalomvandlare APAQ-L	analog	
2	Med skenmonterad signalomvandlare APAQ-3LPT	analog, 0-10 V, endast Pt100	
4	Med skenmonterad signalomvandlare IPAQ R202	digital, programmerbar	
5	Med skenmonterad signalomvandlare MinIPAQ-L	digital, programmerbar	
7	Med skenmonterad signalomvandlare IPAQ-21	1 kanals	[Ex]
8	Med skenmonterad signalomvandlare IPAQ-22	2 kanals	[Ex]
A	Med skenmonterad signalomvandlare IPAQ-4L	90 - 250 VAC	
B	Med skenmonterad signalomvandlare IPAQ-4L	20 - 30 VDC	
D	Med skenmonterad signalomvandlare IPAQ-Lplus	digital, exakt	
G	Med skenmonterad signalomvandlare MESO-L	digital, HART	
H	Med skenmonterad signalomvandlare IPAQ R520	digital, HART / SIL2	[Ex]
L	Med skenmonterad signalomvandlare IPAQ R330	digital, standard	[Ex]
M	Med skenmonterad signalomvandlare IPAQ R530	digital, HART	[Ex]

VTE3	0									0				

4 = utökat standardutbud

* Standard

Vissa kombinationer är inte möjliga. Vänligen kontakta KROHNE INOR för ytterligare information.

KOMPLETT BESTÄLLNINGSNYCKEL

VTE3	0									0														
VTE3	0									0								0	0		0	1		0

14. Mätområde

		Mätområde		Mätområde	
0*	Fabriksinställningar	4	-50…+150°C	8	0…+200°C
1	Kundanpassad	5	0…+50°C	A	0…+250°C
2	-50…+50°C	6*	0…+100°C	B	0…+300°C
3	-50…+100°C	7	0…+150°C		

15. Kalibreringsrapport

0*	Utan	
6	Kundanpassad	(enkel sensor)
H	Kundanpassad	(enkel- sensor & signalomvandlare, inkl. justering)

16. Testcertifikat

0*	Utan
1	2.1 enligt EN 10204 works test-certifikat

19. Märkning

0*	Utan	
1	Etikett i rostfritt stål	(40 x 20 mm)
2	Etikett i rostfritt stål	(120 x 46 mm)
A	Papp-tagg	(95 x 45 mm)
B	Etikett i rostfritt stål och i kartong	(40 x 20 mm)
C	Etikett i rostfritt stål och i kartong	(120 x 46 mm)

22. Version

0*	Utan	
1	SIL2, EU- tillverkar deklarering	[IPAQ-520]

Beställningskod

4 = utökat standardutbud

* Standard

Vissa kombinationer är inte möjliga. Vänligen kontakta KROHNE INOR för ytterligare information.